aguas Araucanía

INGENIERÍA BÁSICA PARA PLANTAS ELEVADORAS, IMPULSIONES, PLANTA DE TRATAMIENTO DE AGUAS SERVIDAS Y DESCARGA LOCALIDAD DE LICAN RAY

CONTENIDO : PERFIL PLATAFORMA Y DESCARGA DE AGUAS LLUVIAS

PROYECTADO POR: EMAS INGENIERIA

HUMBERTO ACUÑA JEFE PROYECTO | LUIS PEILLARD ING. PROYECTO

UBICACION	FECHA	ESCALA	REV.	INVERSION
LONCOCHE	FEBRERO 2017	SE INDICAN	0	OPERACIONAL

APROBACION CLIENTE INTERNO:

FIRMA

APROBACION AGUAS ARAUCANIA S.A.

REVISOR | REVISOR (VB°) PREVENCIONISTA DE RIESGOS | JEFE DEPTO. DESARROLLO E INGENIERIA

GERENTE DE INFRAESTRUCTURA Y DESARROLLO

PROYECTO AGUAS ARAUCANIA Nº _____ PLANO Nº34

COD. 200-HI-008

REVISION	N°	FECHA	PROY	DIB	REV	DESCRIPCIÓN
	A	16/02/17	LPP	JOP	HAD	REVISIÓN INTERNA
	B	10/05/17	LPP	JOP	HAD	REVISIÓN CLIENTE
	0	31/05/17	LPP	JOP	HAD	REVISIÓN CLIENTE

PERFIL LONGITUDINAL A (200-HI-07)

ESCALA H 1 :1000
V 1 :200

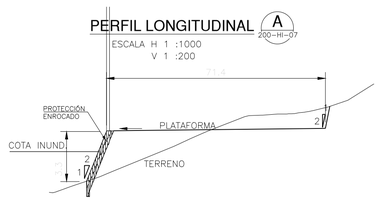

COTAS											
	TERRENO	224.55	225.27	226.09	226.91	227.81	228.61	229.03	229.13	229.50	230.27
	PLATAFORMA		227.97	228.00	228.03	228.06	228.09	228.11	228.14	228.17	

PERFIL LONGITUDINAL C (200-HI-07)

ESCALA H 1 :1000
V 1 :200



COTAS																																	
	TERRENO	228.83	228.75	228.65	228.52	228.35	228.20	228.05	227.95	227.87	227.55	227.11	226.99	226.93	226.86	226.81	226.57	225.36															
	PLATAFORMA			228.39	228.30	228.20	228.11	228.02	227.92	227.83	227.74	227.64	227.55	227.46	227.37	227.27	227.18																

PERFIL LONGITUDINAL B (200-HI-07)

ESCALA H 1 :1000
V 1 :200

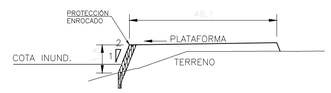

COTAS								
	TERRENO	225.06	225.60	226.14	226.84	226.99	227.00	227.01	227.00
	PLATAFORMA		225.74	227.44	227.47	227.50	227.53	227.56	

PERFIL LONGITUDINAL D (200-HI-07)

ESCALA H 1 :1000
V 1 :1000



COTAS											
	TERRENO	241.61	241.00	240.21	238.39	236.52	234.89	233.77	232.85	231.72	
	CAMINO	241.52	240.01	238.50	236.98	235.47	233.95	232.44	230.93	229.41	228.56

PERFIL LONGITUDINAL E (200-HI-07)

ESCALA H 1 :200
V 1 :200

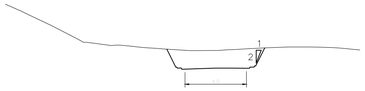

COTAS																																	
	TERRENO	238.49	237.00	236.00	235.68	235.54	235.46	235.53	235.65	235.70	235.50																						
	CAMINO				235.55	234.31		234.31		234.38	235.64																						

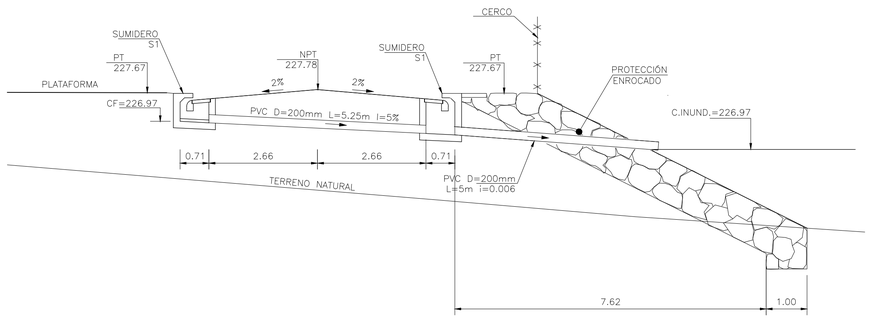

DETALLE 1

SANEAMIENTO DE AGUAS LLUVIAS PLATAFORMA

ESCALA 1:75

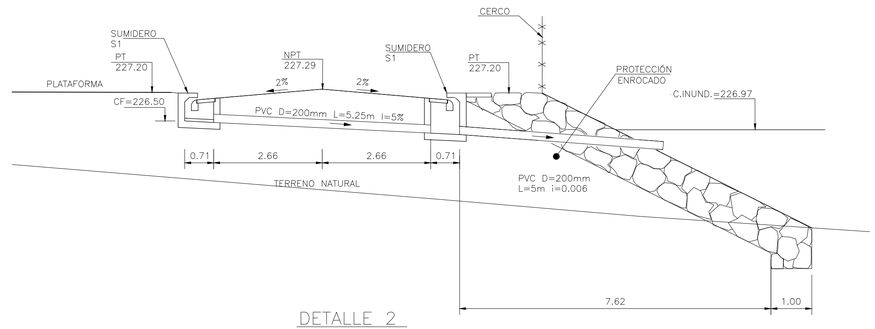

DETALLE 2

SANEAMIENTO DE AGUAS LLUVIAS PLATAFORMA

ESCALA 1:75

SUMIDERO TIPO GRANDE (S1)

SIN ESCALA

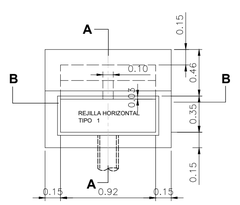

CORTE B - B

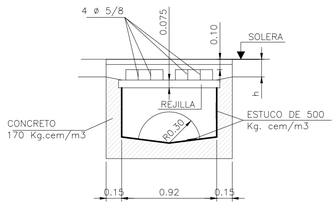

CORTE A - A

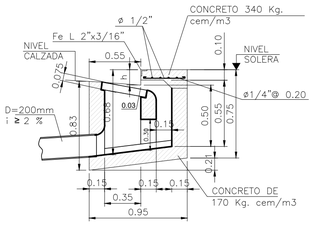

ARCHIVO DE DIBUJO CAD : 033-034-LIC-IB-PLA-200-HI-007-008-0-URBANIZACION Y PLATAFORMA.dwg